LASER

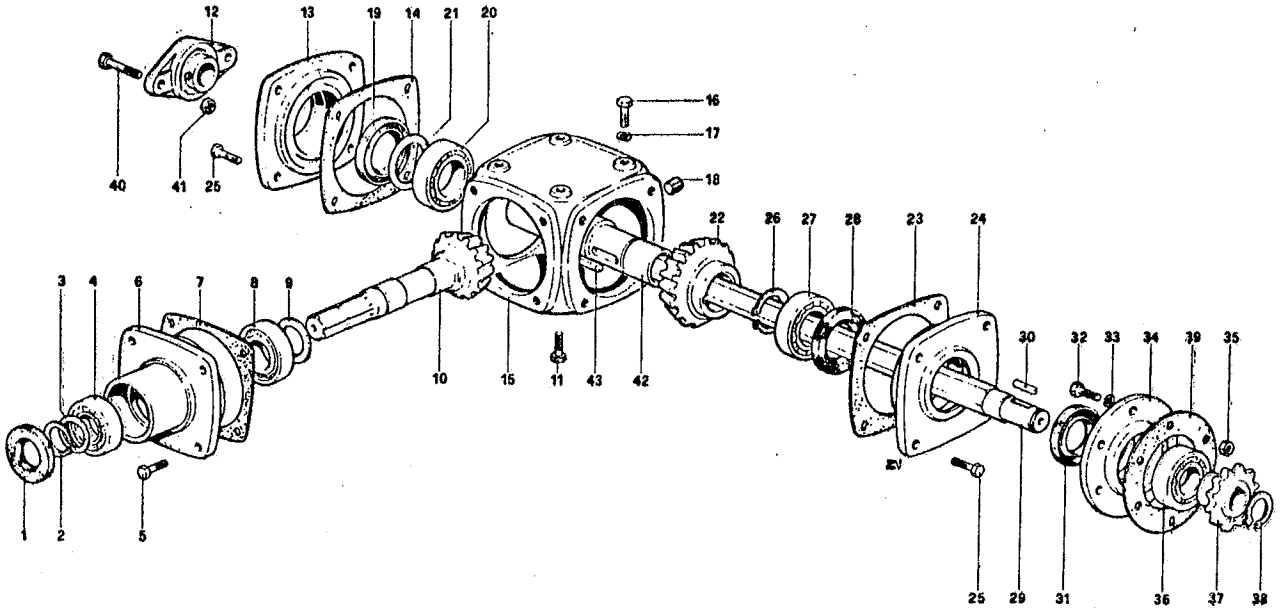

REF.	C O D E	Q.TY	MACH.MOD.
1	900.101.009	1	
2	900.106.013	1	
3	900.107.043	1	
4	900.100.008	1	
5	900.102.018	4	
6	900.125.014	1	
7	900.139.060	1	
8	900.100.020	1	
9	900.107.043	1	
10	900.125.013	1	
11	900.102.011	4	
12	900.100.062	1	
13	900.125.015	1	
14	900.139.060	1	
15	900.125.011	1	
16	900.102.018	4	
17	900.104.004	4	
18	900.102.079	1	
19	900.101.022	1	
20	900.100.063	1	
21	900.107.044	1	
22	900.125.012	1	
23	900.139.060	1	
24	900.125.015	1	
25	900.102.018	8	
26	900.106.015	1	
27	900.100.063	1	
28	900.101.022	1	
29	900.120.024	1	LASER 80
	900.120.025	1	LASER 100
	900.120.026	1	LASER 120
30	900.105.020	1	
31	900.101.036	1	
32	900.102.011	5	
33	900.104.001	5	

REF.	C O D E	Q.TY	MACH.MOD.
34	900.120.023	1	
35	900.103.002	5	
36	900.100.058	1	
37	900.112.036	1	
38	900.106.001	1	
39	900.139.061	1	
40	900.102.012	2	
41	900.103.002	2	
42	900.125.016	1	
43	900.105.025	1	

REF.	C O D E	Q.TY	MACH.MOD.