SPARE PARTS CATALOGUE
CATALOGUE DE PIÈCES DÉTACHÉES
CATALOGO RICAMBI
ERSATZKATALOG
CATÁLOGO DE REPUESTOS

GDE-3, GDEC-3

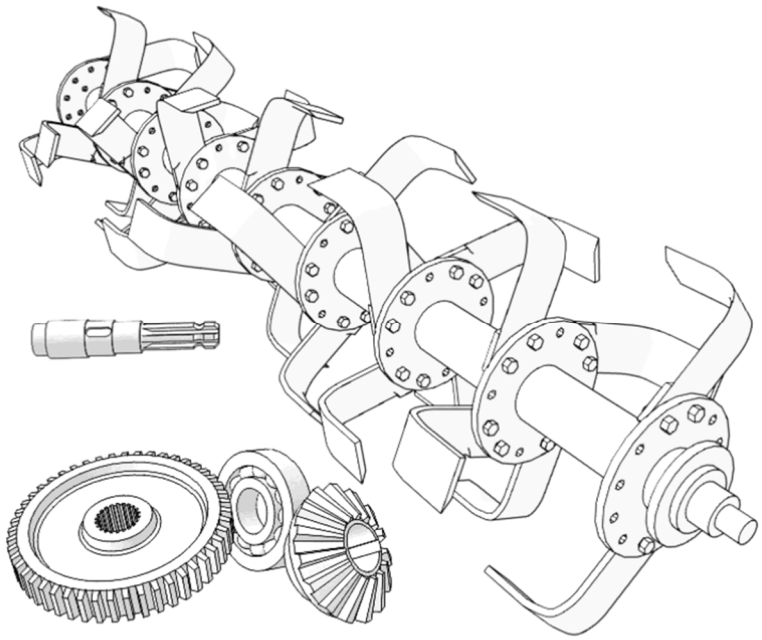

Rev. 2021

GDE-3, GDEC-3

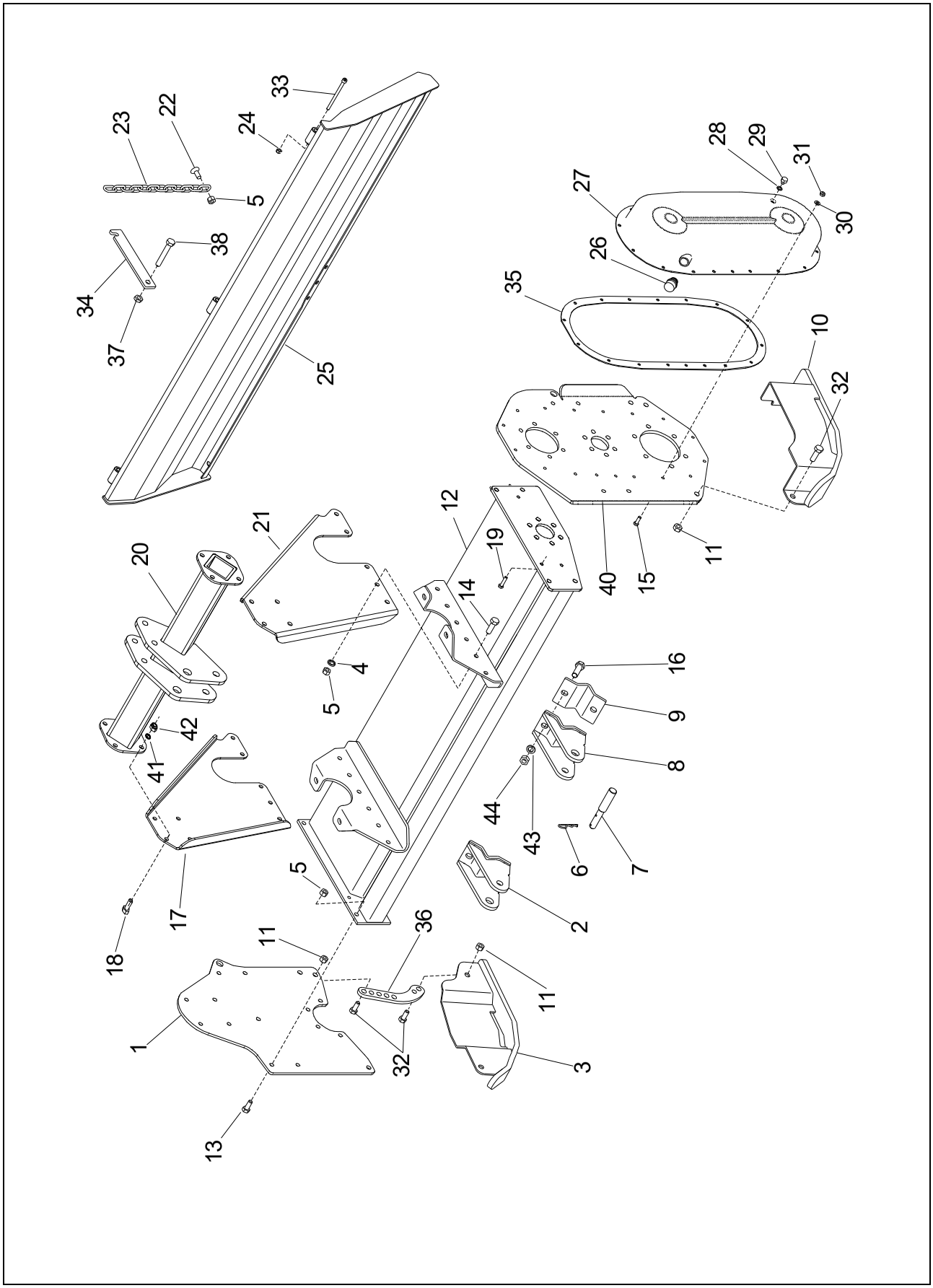

FRAME – CHASSIS – TELAIO – RAHMEN – BASTIDOR

GDE-3, GDEC-3

REF	CODE	QTY	ENGLISH	FRANÇAIS	ITALIANO	DEUTSCH	ESPAÑOL	NOTE
1	900.142.026.0	1	SIDE	FLANC	FIANCO	SEITE	FLANCO	
2	900.116.152	1	HITCH	ATTELAGE	ATTACCO	ANBAU	ENGANCHE	
3	900.115.044	1	SKID	PATIN	SLITTA	KUFE	CORREDERA	
4	900.104.036	10	WASHER	RONDELLE	RONDELLA	ZWISCHENSCHEIBE	ARANDELA	
5	900.103.050	20	NUT	ECROU	DADO	MUTTER	TUERCA	
6	900.108.006	2	SPLIT PIN	GOUPILLE	COPIGLIA	ARRETIERUNG	PASADOR	
7	900.116.033	2	PIN	TOURILLON	PERNO	STIFT	PERNO	
8	900.116.153	1	HITCH	ATTELAGE	ATTACCO	ANBAU	ENGANCHE	
9	900.116.154	2	FLASK	MOULE	STAFFA	KLAUE	PLETINA	
10	900.115.045	1	SKID	PATIN	SLITTA	KUFE	CORREDERA	
11	900.103.005	6	NUT	ECROU	DADO	MUTTER	TUERCA	
12	900.142.192.0	1	FRAME	CHASSIS	TELAIO	RAHMEN	BASTIDOR	160
12	900.142.193.0	1	FRAME	CHASSIS	TELAIO	RAHMEN	BASTIDOR	180
12	900.142.194.0	1	FRAME	CHASSIS	TELAIO	RAHMEN	BASTIDOR	200
12	900.142.195.0	1	FRAME	CHASSIS	TELAIO	RAHMEN	BASTIDOR	220
13	900.102.019	9	SCREW	VIS	VITE	SCHRAUBE	TORNILLO	
14	900.102.098	10	SCREW	VIS	VITE	SCHRAUBE	TORNILLO	
15	900.102.008	14	SCREW	VIS	VITE	SCHRAUBE	TORNILLO	
16	900.102.262	4	SCREW	VIS	VITE	SCHRAUBE	TORNILLO	
17	900.116.164	1	SIDE	FLANC	FIANCO	SEITE	FLANCO	
18	900.102.098	10	SCREW	VIS	VITE	SCHRAUBE	TORNILLO	
19	900.102.138	3	SCREW	VIS	VITE	SCHRAUBE	TORNILLO	
20	900.116.161	1	TRANSOM	TRAVERSE	TRAVERSA	TRAVERSE	TRAVESANO	
21	900.116.165	1	SIDE	FLANC	FIANCO	SEITE	FLANCO	
22	900.102.217	1	SCREW	VIS	VITE	SCHRAUBE	TORNILLO	
23	900.114.015	1	CHAIN	CHAINE	CATENA	KETTE	CADENA	
24	900.103.020	3	NUT	ECROU	DADO	MUTTER	TUERCA	
25	900.114.168	1	SHIELD	CAPOT	COFANO	HAUBE	CARCASA	160
25	900.114.169	1	SHIELD	CAPOT	COFANO	HAUBE	CARCASA	180
25	900.114.170	1	SHIELD	CAPOT	COFANO	HAUBE	CARCASA	200
25	900.114.171	1	SHIELD	CAPOT	COFANO	HAUBE	CARCASA	220
26	900.102.049	1	PLUG	BOUCHON	TAPPO	DECKEL	TAPON	
27	900.113.025	1	COVER	CARTER	CARTER	GEHAEUSE	CARTER	
28	900.104.009	1	WASHER	RONDELLE	RONDELLA	ZWISCHENSCHEIBE	ARANDELA	
29	900.102.009	1	SCREW	VIS	VITE	SCHRAUBE	TORNILLO	
30	900.104.052	17	WASHER	RONDELLE	RONDELLA	ZWISCHENSCHEIBE	ARANDELA	
31	900.103.020	17	NUT	ECROU	DADO	MUTTER	TUERCA	
32	900.102.027	6	SCREW	VIS	VITE	SCHRAUBE	TORNILLO	
33	900.102.300	3	SCREW	VIS	VITE	SCHRAUBE	TORNILLO	
34	900.142.110	1	HITCH	ATTELAGE	ATTACCO	ANBAU	ENGANCHE	
35	900.139.036	1	GASKET	JOINT	GUARNIZIONE	DICHTUNG	JUNTA	
36	900.115.012	2	ROD	TIGE	ASTA	STANGE	VARILLA	
37	900.103.004	1	NUT	ECROU	DADO	MUTTER	TUERCA	
38	900.102.031	1	SCREW	VIS	VITE	SCHRAUBE	TORNILLO	
40	900.142.025.0	1	PLATE	PLAQUE	PIASTRA	PLATTE	PLACA	
41	900.104.070	2	WASHER	RONDELLE	RONDELLA	ZWISCHENSCHEIBE	ARANDELA	
42	900.103.006	2	NUT	ECROU	DADO	MUTTER	TUERCA	
43	900.104.113	4	WASHER	RONDELLE	RONDELLA	ZWISCHENSCHEIBE	ARANDELA	
44	900.103.017	4	NUT	ECROU	DADO	MUTTER	TUERCA	

FRAME – CHASSIS – TELAIO – RAHMEN – BASTIDOR

GDE-3

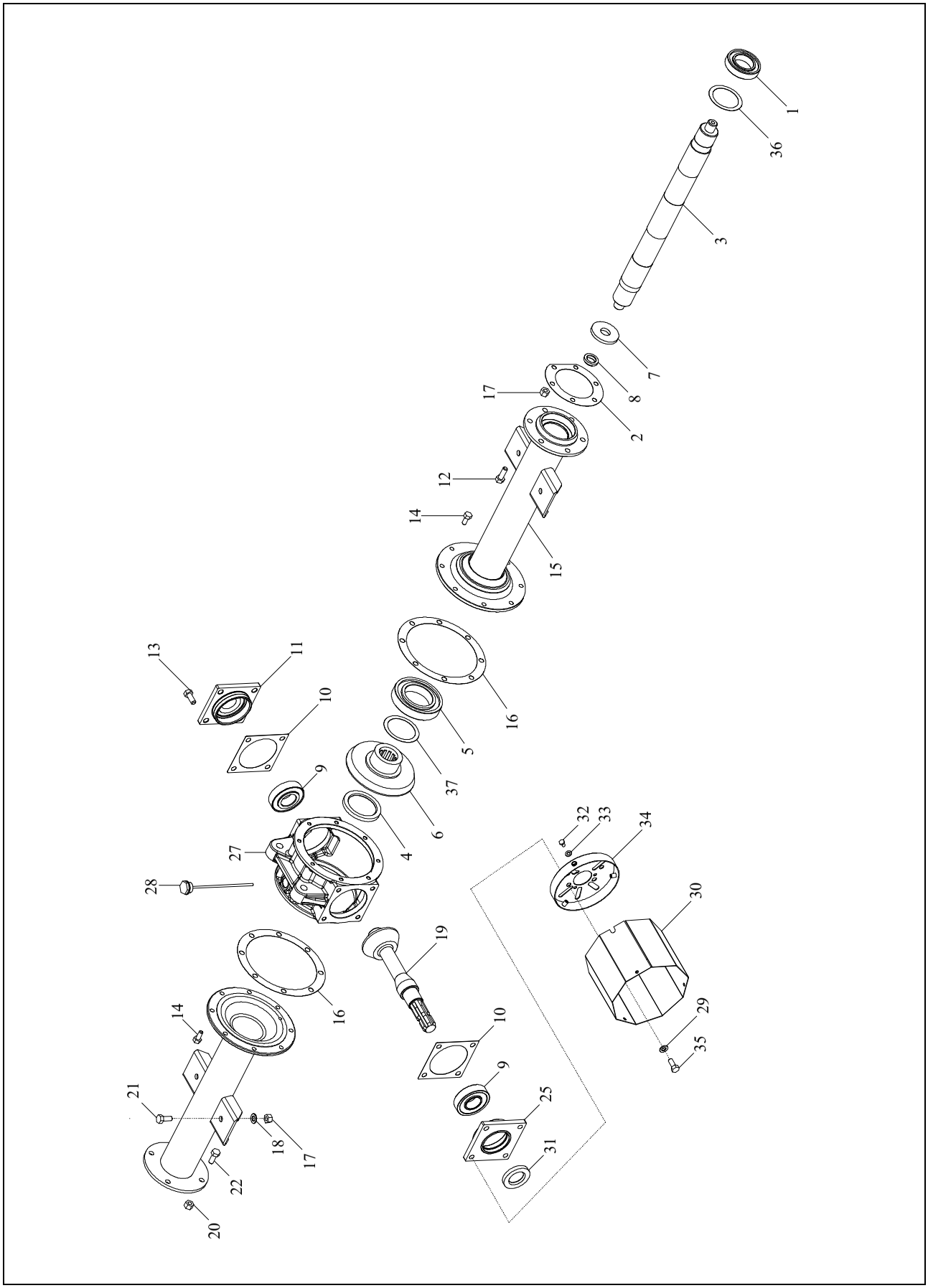

GEARBOX – BOITE DE VITESSE – GRUPPO – GETRIEBE – REDUCTOR

GDE-3

REF	CODE	QTY	ENGLISH	FRANÇAIS	ITALIANO	DEUTSCH	ESPAÑOL	NOTE
1	900.100.009	1	BEARING	ROULEMENT	CUSCINETTO	KUGELLAGER	COJINETE	
2	900.139.004	1	GASKET	JOINT	GUARNIZIONE	DICHTUNG	JUNTA	
3	900.118.063	1	SHAFT	ARBRE	ALBERO	WELLE	EJE	160
3	900.118.064	1	SHAFT	ARBRE	ALBERO	WELLE	EJE	180
3	900.118.065	1	SHAFT	ARBRE	ALBERO	WELLE	EJE	200
3	900.118.065	1	SHAFT	ARBRE	ALBERO	WELLE	EJE	220
4	900.101.007	1	OIL SEAL	PARE-HUILE	PARAOLIO	SIMMERRING	PARA-ACEITE	
5	900.100.012	1	BEARING	ROULEMENT	CUSCINETTO	KUGELLAGER	COJINETE	
6	900.129.008	1	CROWN	COURONNE	CORONA	TELLERRAD	CORONA	
7	900.104.013	1	WASHER	RONDELLE	RONDELLA	ZWISCHENSCHEIBE	ARANDELA	
8	900.103.030	1	RING NUT	EMBOUT	GHIERA	NUTMUTTER	CASQUILLO	
9	900.100.023	2	BEARING	ROULEMENT	CUSCINETTO	KUGELLAGER	COJINETE	
10	900.139.006	2	GASKET	JOINT	GUARNIZIONE	DICHTUNG	JUNTA	
11	900.129.003	1	CLAMPING	CHAPEAU	CAPPELLOTTO	KAPPE	CAPUCHON	
12	900.102.020	6	SCREW	VIS	VITE	SCHRAUBE	TORNILLO	
13	900.102.019	4	SCREW	VIS	VITE	SCHRAUBE	TORNILLO	
14	900.102.011	16	SCREW	VIS	VITE	SCHRAUBE	TORNILLO	
15	900.119.065	1	TUBE	TUBE	CANNOTTO	ROHR	TUBO	160
15	900.119.066	1	TUBE	TUBE	CANNOTTO	ROHR	TUBO	180
15	900.119.067	1	TUBE	TUBE	CANNOTTO	ROHR	TUBO	200
15	900.119.067	1	TUBE	TUBE	CANNOTTO	ROHR	TUBO	220
16	900.139.007	2	GASKET	JOINT	GUARNIZIONE	DICHTUNG	JUNTA	
17	900.103.050	10	NUT	ECROU	DADO	MUTTER	TUERCA	
18	900.104.010	4	WASHER	RONDELLE	RONDELLA	ZWISCHENSCHEIBE	ARANDELA	
19	900.129.007	1	PINION	PIGNON	PIGNONE	RITZEL	PINON	
20	900.103.050	4	NUT	ECROU	DADO	MUTTER	TUERCA	
21	900.102.019	4	SCREW	VIS	VITE	SCHRAUBE	TORNILLO	
22	900.102.019	4	SCREW	VIS	VITE	SCHRAUBE	TORNILLO	
23	900.123.098	1	DOUBLE TUBE	DOUBLE TUBE	DOPPIO CANNOTTO	DOPPELROHR	DOBLE TUBO	160
23	900.123.099	1	DOUBLE TUBE	DOUBLE TUBE	DOPPIO CANNOTTO	DOPPELROHR	DOBLE TUBO	180
23	900.123.100	1	DOUBLE TUBE	DOUBLE TUBE	DOPPIO CANNOTTO	DOPPELROHR	DOBLE TUBO	200
23	900.123.065	1	DOUBLE TUBE	DOUBLE TUBE	DOPPIO CANNOTTO	DOPPELROHR	DOBLE TUBO	220
24	900.102.012	8	SCREW	VIS	VITE	SCHRAUBE	TORNILLO	
25	900.129.002	1	FLANGE	FLASQUE	FLANGIA	FLANSCH	BRIDA	
26	900.100.023	1	BEARING	ROULEMENT	CUSCINETTO	KUGELLAGER	COJINETE	
27	900.129.001	1	CASE	BOITE	SCATOLA	KISTE	CAJA	
28	900.102.050	1	PLUG	BOUCHON	TAPPO	DECKEL	TAPON	
29	900.104.046	4	WASHER	RONDELLE	RONDELLA	ZWISCHENSCHEIBE	ARANDELA	
30	900.117.072.2	1	GUARD	PROTECTION	PROTEZIONE	SCHUTZ	PROTECCION	
31	900.101.008	1	OIL SEAL	PARE-HUILE	PARAOLIO	SIMMERRING	PARA-ACEITE	
32	900.102.256	3	SCREW	VIS	VITE	SCHRAUBE	TORNILLO	
33	900.104.052	3	WASHER	RONDELLE	RONDELLA	ZWISCHENSCHEIBE	ARANDELA	
34	900.117.070	1	PROT. HOLDER	DISQUE	FONDELLO	ZWSCHUTZHALTER	DISCO	
35	900.102.102	4	SCREW	VIS	VITE	SCHRAUBE	TORNILLO	
36	900.107.010	2	SHIM	EPAISSEUR	SPESSORE	STAERKE	ESPESOR	
37	900.107.017	1	SHIM	EPAISSEUR	SPESSORE	STAERKE	ESPESOR	

GEARBOX – BOITE DE VITESSE – GRUPPO – GETRIEBE – REDUCTOR

GDEC-3

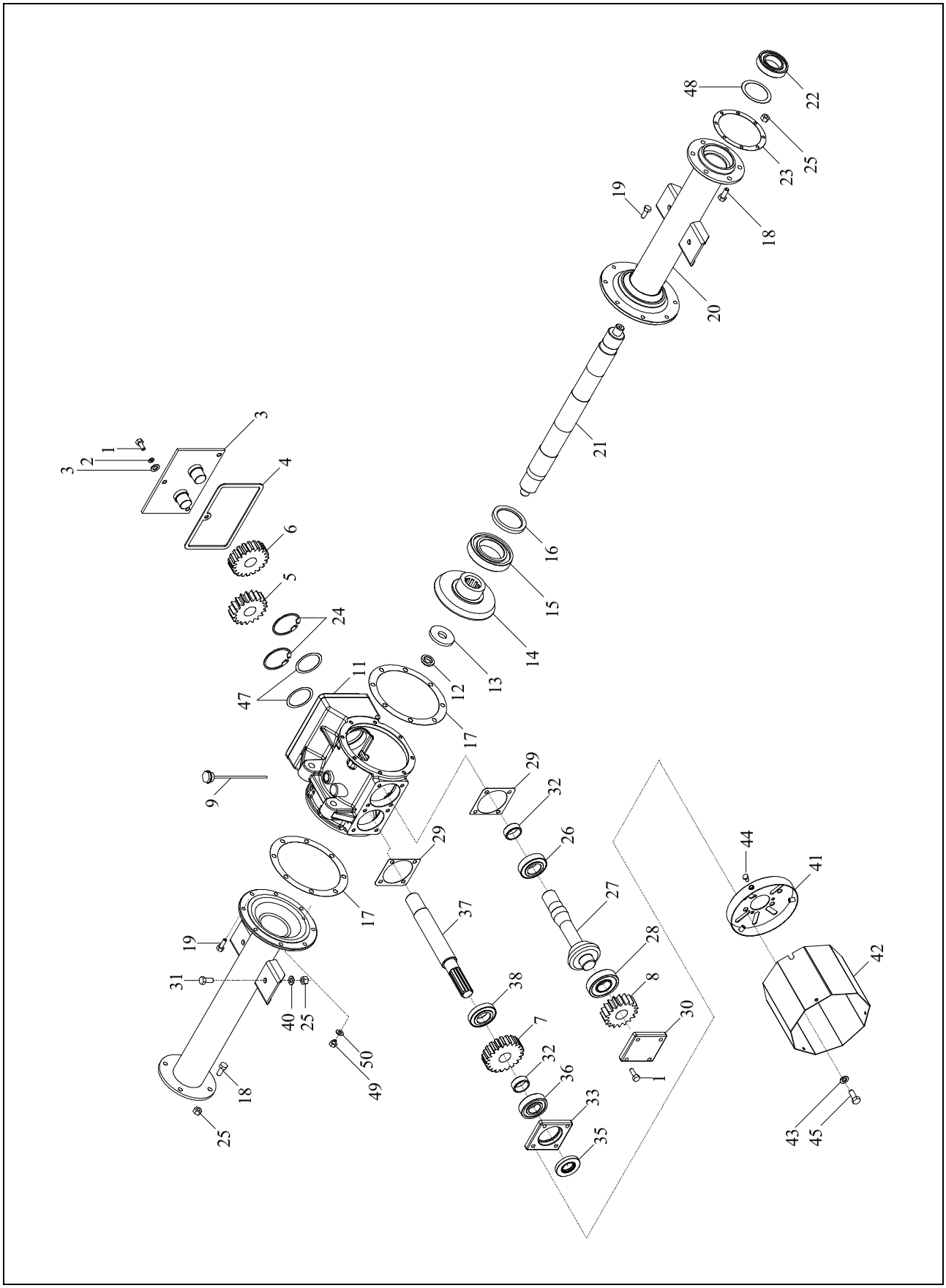

GEARBOX – BOITE DE VITESSE – GRUPPO – GETRIEBE – REDUCTOR

GDEC-3

SOVEMA

REF	CODE	QTY	ENGLISH	FRANÇAIS	ITALIANO	DEUTSCH	ESPAÑOL	NOTE
1	900.102.012	7	SCREW	VIS	VITE	SCHRAUBE	TORNILLO	
2	900.104.035	3	WASHER	RONDELLE	RONDELLA	ZWISCHENSCHEIBE	ARANDELA	
3	900.131.004	1	LID	COUVERCLE	COPERCHIO	DECKEL	TAPA	
4	900.139.013	1	GASKET	JOINT	GUARNIZIONE	DICHTUNG	JUNTA	
5	900.131.015	1	GEAR	ENGRENAGE	INGRANAGGIO	ZAHNRAD	ENGRANAJE	
6	900.131.016	1	GEAR	ENGRENAGE	INGRANAGGIO	ZAHNRAD	ENGRANAJE	
7	900.131.017	1	GEAR	ENGRENAGE	INGRANAGGIO	ZAHNRAD	ENGRANAJE	
8	900.131.014	1	GEAR	ENGRENAGE	INGRANAGGIO	ZAHNRAD	ENGRANAJE	
9	900.102.050	1	PLUG	BOUCHON	TAPPO	DECKEL	TAPON	
10	900.104.045	3	WASHER	RONDELLE	RONDELLA	ZWISCHENSCHEIBE	ARANDELA	
11	900.131.001	1	CASE	BOITE	SCATOLA	KISTE	CAJA	
12	900.103.030	1	RING NUT	EMBOUT	GHIERA	NUTMUTTER	CASQUILLO	
13	900.104.013	1	WASHER	RONDELLE	RONDELLA	ZWISCHENSCHEIBE	ARANDELA	
14	900.129.008	1	CROWN	COURONNE	CORONA	TELLERRAD	CORONA	
15	900.100.012	1	BEARING	ROULEMENT	CUSCINETTO	KUGELLAGER	COJINETE	
16	900.101.007.0	1	OIL SEAL	PARE-HUILE	PARAOLIO	SIMMERRING	PARA-ACEITE	
17	900.139.007	2	GASKET	JOINT	GUARNIZIONE	DICHTUNG	JUNTA	
18	900.102.019	10	SCREW	VIS	VITE	SCHRAUBE	TORNILLO	
19	900.102.012	16	SCREW	VIS	VITE	SCHRAUBE	TORNILLO	
20	900.119.022	1	TUBE	TUBE	CANNOTTO	ROHR	TUBO	160
20	900.119.023	1	TUBE	TUBE	CANNOTTO	ROHR	TUBO	180
20	900.119.024	1	TUBE	TUBE	CANNOTTO	ROHR	TUBO	200
20	900.119.024	1	TUBE	TUBE	CANNOTTO	ROHR	TUBO	220
21	900.118.062	1	SHAFT	ARBRE	ALBERO	WELLE	EJE	160
21	900.118.063	1	SHAFT	ARBRE	ALBERO	WELLE	EJE	180
21	900.118.064	1	SHAFT	ARBRE	ALBERO	WELLE	EJE	200
21	900.118.064	1	SHAFT	ARBRE	ALBERO	WELLE	EJE	220
22	900.100.009	1	BEARING	ROULEMENT	CUSCINETTO	KUGELLAGER	COJINETE	
23	900.139.004	1	GASKET	JOINT	GUARNIZIONE	DICHTUNG	JUNTA	
24	900.106.011	2	CIRCLIP	SERFLEX	SEEGER	SEEGER	SEEGER	
25	900.103.050	14	NUT	ECROU	DADO	MUTTER	TUERCA	
26	900.100.025	1	BEARING	ROULEMENT	CUSCINETTO	KUGELLAGER	COJINETE	
27	900.131.013	1	SHAFT	ARBRE	ALBERO	WELLE	EJE	
28	900.100.023	1	BEARING	ROULEMENT	CUSCINETTO	KUGELLAGER	COJINETE	
29	900.139.012	2	GASKET	JOINT	GUARNIZIONE	DICHTUNG	JUNTA	
30	900.131.003	1	CLAMPING	CHAPEAU	CAPPELLOTTO	KAPPE	CAPUCHON	
31	900.102.019	4	SCREW	VIS	VITE	SCHRAUBE	TORNILLO	
32	900.107.063	2	SPACER	ENTRETOISE	DISTANZIALE	ABSTANDSRING	DISTANCIADOR	
33	900.131.002	1	SUPPORT	SUPPORT	SUPPORTO	STUETZE	SOPORTE	
35	900.101.009	1	OIL SEAL	PARE-HUILE	PARAOLIO	SIMMERRING	PARA-ACEITE	
36	900.100.015	1	BEARING	ROULEMENT	CUSCINETTO	KUGELLAGER	COJINETE	
37	900.131.012	1	SHAFT	ARBRE	ALBERO	WELLE	EJE	
38	900.100.079	1	BEARING	ROULEMENT	CUSCINETTO	KUGELLAGER	COJINETE	
39	900.123.098	1	DOUBLE TUBE	DOUBLE TUBE	DOPPIO CANNOTTO	DOPPELROHR	DOBLE TUBO	160
39	900.123.099	1	DOUBLE TUBE	DOUBLE TUBE	DOPPIO CANNOTTO	DOPPELROHR	DOBLE TUBO	180
39	900.123.100	1	DOUBLE TUBE	DOUBLE TUBE	DOPPIO CANNOTTO	DOPPELROHR	DOBLE TUBO	200
39	900.123.065	1	DOUBLE TUBE	DOUBLE TUBE	DOPPIO CANNOTTO	DOPPELROHR	DOBLE TUBO	220
40	900.104.010	4	WASHER	RONDELLE	RONDELLA	ZWISCHENSCHEIBE	ARANDELA	
41	900.117.070	1	PROT. HOLDER	DISQUE	FONDELLO	ZWSCHUTZHALTER	DISCO	
42	900.117.072.2	1	GUARD	PROTECTION	PROTEZIONE	SCHUTZ	PROTECCION	
43	900.104.067	2	WASHER	RONDELLE	RONDELLA	ZWISCHENSCHEIBE	ARANDELA	
44	900.102.256	3	SCREW	VIS	VITE	SCHRAUBE	TORNILLO	
45	900.102.169	4	SCREW	VIS	VITE	SCHRAUBE	TORNILLO	
46	900.103.035	2	NUT	ECROU	DADO	MUTTER	TUERCA	
47	900.107.038	2	SHIM	EPAISSEUR	SPESSORE	STAERKE	ESPESOR	
48	900.107.087	3	SHIM	EPAISSEUR	SPESSORE	STAERKE	ESPESOR	
49	900.102.009	1	SCREW	VIS	VITE	SCHRAUBE	TORNILLO	
50	900.104.009	1	WASHER	RONDELLE	RONDELLA	ZWISCHENSCHEIBE	ARANDELA	

GEARBOX – BOITE DE VITESSE – GRUPPO – GETRIEBE – REDUCTOR

GDE-3, GDEC-3

a singola tenuta

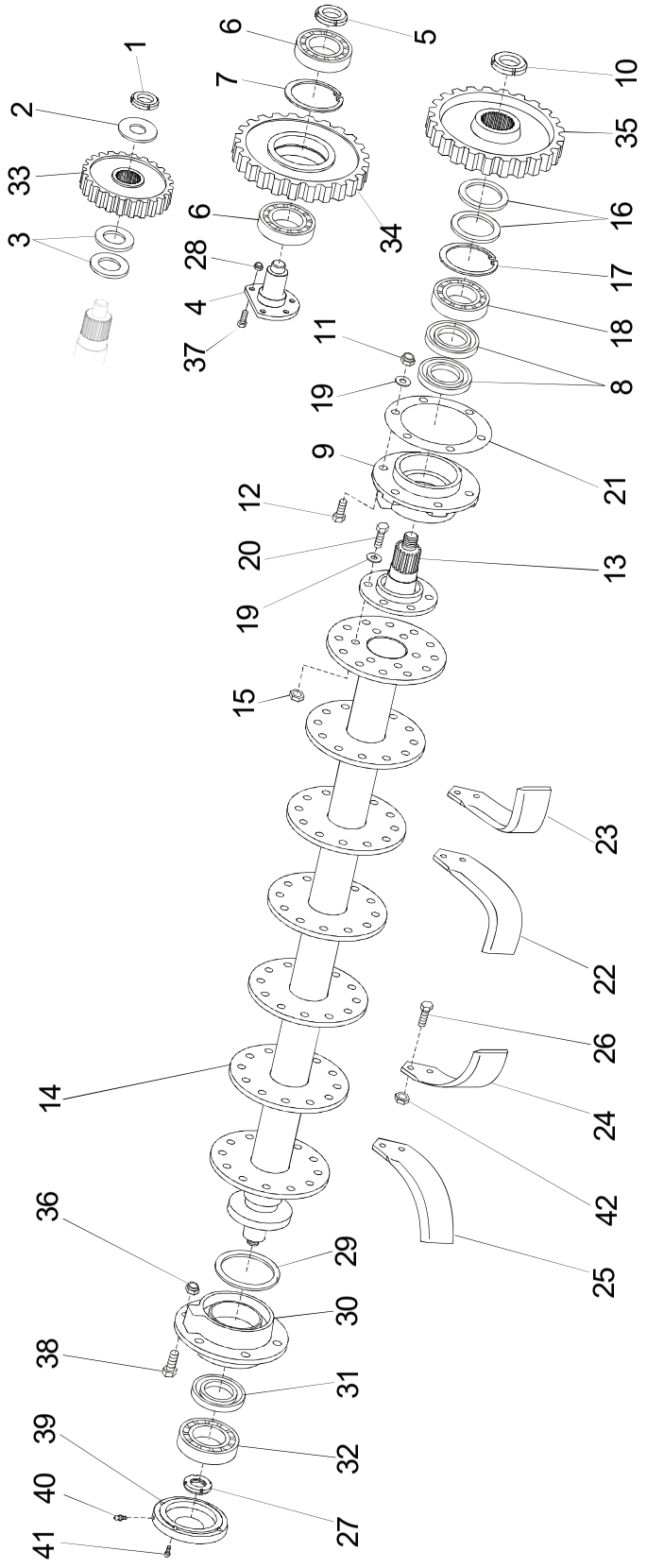

ROTOR – ROTOR – ROTORE – ROTOR - ROTOR

GDE-3, GDEC-3

a singola tenuta

REF	CODE	QTY	ENGLISH	FRANÇAIS	ITALIANO	DEUTSCH	ESPAÑOL	NOTE
1	900.103.030	1	RING NUT	EMBOUT	GHIERA	NUTMUTTER	CASQUILLO	
2	900.104.013	1	WASHER	RONDELLE	RONDELLA	ZWISCHENSCHEIBE	ARANDELA	
3	900.107.019	4	SHIM	EPAISSEUR	SPESSORE	STAERKE	ESPESOR	
4	900.112.071	1	PIN	TOURILLON	PERNO	STIFT	PERNO	
5	900.103.032	1	RING NUT	EMBOUT	GHIERA	NUTMUTTER	CASQUILLO	
6	900.100.054	2	BEARING	ROULEMENT	CUSCINETTO	KUGELLAGER	COJINETE	
7	900.106.005	1	CIRCLIP	SERFLEX	SEEGER	SEEGER	SEEGER	
8	900.101.002	2	OIL SEAL	PARE-HUILE	PARAOLIO	SIMMERRING	PARA-ACEITE	
9	900.110.079	1	SUPPORT	SUPPORT	SUPPORTO	STUETZE	SOPORTE	
10	900.103.062	1	RING NUT	EMBOUT	GHIERA	NUTMUTTER	CASQUILLO	
11	900.103.005	6	NUT	ECROU	DADO	MUTTER	TUERCA	
12	900.102.027	6	SCREW	VIS	VITE	SCHRAUBE	TORNILLO	
13	900.110.096.1	1	HUB	MOYEU	MOZZO	NABE	MOZO	
14	900.110.092	1	ROTOR	ROTOR	ROTORE	ROTOR	ROTOR	160
14	900.110.093	1	ROTOR	ROTOR	ROTORE	ROTOR	ROTOR	180
14	900.110.094	1	ROTOR	ROTOR	ROTORE	ROTOR	ROTOR	200
14	900.110.095	1	ROTOR	ROTOR	ROTORE	ROTOR	ROTOR	220
15	900.103.027	6	NUT	ECROU	DADO	MUTTER	TUERCA	
16	900.107.028	2	SHIM	EPAISSEUR	SPESSORE	STAERKE	ESPESOR	
17	900.106.007	1	CIRCLIP	SERFLEX	SEEGER	SEEGER	SEEGER	
18	900.100.019	1	BEARING	ROULEMENT	CUSCINETTO	KUGELLAGER	COJINETE	
19	900.104.061	12	WASHER	RONDELLE	RONDELLA	ZWISCHENSCHEIBE	ARANDELA	
20	900.102.232	6	SCREW	VIS	VITE	SCHRAUBE	TORNILLO	
21	900.139.010	1	GASKET	JOINT	GUARNIZIONE	DICHTUNG	JUNTA	
22	900.111.017	--	BLADE	LAME	ZAPPETTA	MESSER	AZADA	
23	900.111.018	--	BLADE	LAME	ZAPPETTA	MESSER	AZADA	
24	900.111.024	--	BLADE	LAME	ZAPPETTA	MESSER	AZADA	
25	900.111.023	--	BLADE	LAME	ZAPPETTA	MESSER	AZADA	
26	900.102.045	--	SCREW	VIS	VITE	SCHRAUBE	TORNILLO	
27	900.103.069	1	RING NUT	EMBOUT	GHIERA	NUTMUTTER	CASQUILLO	
28	900.103.021	6	NUT	ECROU	DADO	MUTTER	TUERCA	
29	900.107.022	1	RING	ANNEAU	ANELLO	RING	ANILLO	
30	900.110.013	1	SUPPORT	SUPPORT	SUPPORTO	STUETZE	SOPORTE	
31	900.101.001.0	1	OIL SEAL	PARE-HUILE	PARAOLIO	SIMMERRING	PARA-ACEITE	
32	900.100.052	1	BEARING	ROULEMENT	CUSCINETTO	KUGELLAGER	COJINETE	
33	900.112.068	1	GEAR	ENGRENAGE	INGRANAGGIO	ZAHNRAD	ENGRANAJE	
34	900.112.069	1	GEAR	ENGRENAGE	INGRANAGGIO	ZAHNRAD	ENGRANAJE	
35	900.112.070	1	GEAR	ENGRENAGE	INGRANAGGIO	ZAHNRAD	ENGRANAJE	
36	900.103.050	4	NUT	ECROU	DADO	MUTTER	TUERCA	
37	900.102.030	6	SCREW	VIS	VITE	SCHRAUBE	TORNILLO	
38	900.102.052	4	SCREW	VIS	VITE	SCHRAUBE	TORNILLO	
39	900.110.023	1	CLAMPING	CHAPEAU	CAPPELLOTTO	KAPPE	CAPUCHON	
40	900.105.007	1	GREASE NIPPLE	GRAISSEUR	INGRASSATORE	SCHMIERNIPPEL	ENGRASADOR	
41	900.102.203	4	SCREW	VIS	VITE	SCHRAUBE	TORNILLO	
42	900.103.027	--	NUT	ECROU	DADO	MUTTER	TUERCA	

ROTOR – ROTOR – ROTORE – ROTOR - ROTOR

GDE-3, GDEC-3

a doppia tenuta

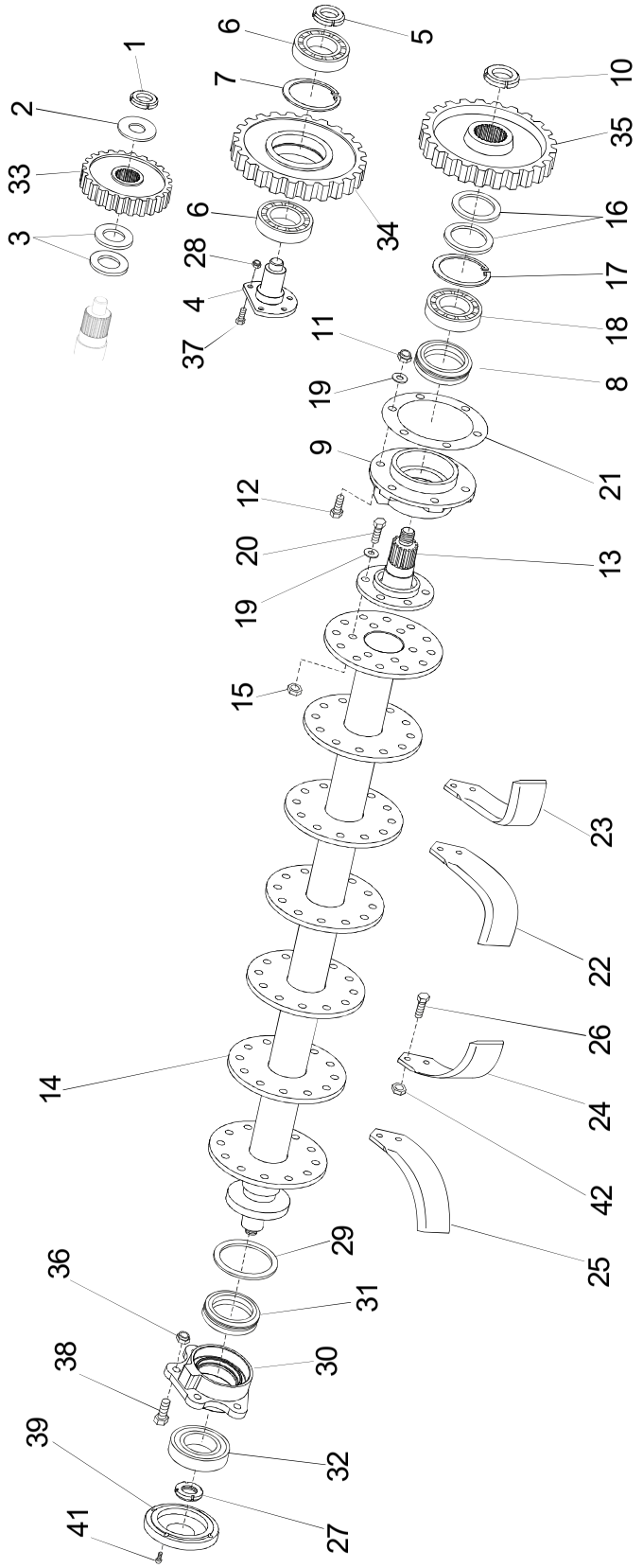

ROTOR – ROTOR – ROTORE – ROTOR - ROTOR

GDE-3, GDEC-3

a doppia tenuta

REF	CODE	QTY	ENGLISH	FRANÇAIS	ITALIANO	DEUTSCH	ESPAÑOL	NOTE
1	900.103.030	1	RING NUT	EMBOUT	GHIERA	NUTMUTTER	CASQUILLO	
2	900.104.013	1	WASHER	RONDELLE	RONDELLA	ZWISCHENSCHEIBE	ARANDELA	
3	900.107.019	4	SHIM	EPAISSEUR	SPESSORE	STAERKE	ESPESOR	
4	900.112.071	1	PIN	TOURILLON	PERNO	STIFT	PERNO	
5	900.103.032	1	RING NUT	EMBOUT	GHIERA	NUTMUTTER	CASQUILLO	
6	900.100.054	2	BEARING	ROULEMENT	CUSCINETTO	KUGELLAGER	COJINETE	
7	900.106.005	1	CIRCLIP	SERFLEX	SEEGER	SEEGER	SEEGER	
8	900.101.090	1	WATERPROOF D. SEAL	DISPOSITIF TENUE	DISPOSITIVO TENUTA	VORRICHTUNG HALTEN	DISPOSITIVO SUJETAR	
9	900.110.142	1	SUPPORT	SUPPORT	SUPPORTO	STUETZE	SOPORTE	
10	900.103.062	1	RING NUT	EMBOUT	GHIERA	NUTMUTTER	CASQUILLO	
11	900.103.005	6	NUT	ECROU	DADO	MUTTER	TUERCA	
12	900.102.027	6	SCREW	VIS	VITE	SCHRAUBE	TORNILLO	
13	900.110.140	1	HUB	MOYEU	MOZZO	NABE	MOZO	
14	900.110.206	1	ROTOR	ROTOR	ROTORE	ROTOR	ROTOR	160
14	900.110.207	1	ROTOR	ROTOR	ROTORE	ROTOR	ROTOR	180
14	900.110.208	1	ROTOR	ROTOR	ROTORE	ROTOR	ROTOR	200
14	900.110.209	1	ROTOR	ROTOR	ROTORE	ROTOR	ROTOR	220
15	900.103.027	6	NUT	ECROU	DADO	MUTTER	TUERCA	
16	900.107.028	2	SHIM	EPAISSEUR	SPESSORE	STAERKE	ESPESOR	
17	900.106.007	1	CIRCLIP	SERFLEX	SEEGER	SEEGER	SEEGER	
18	900.100.019	1	BEARING	ROULEMENT	CUSCINETTO	KUGELLAGER	COJINETE	
19	900.104.061	12	WASHER	RONDELLE	RONDELLA	ZWISCHENSCHEIBE	ARANDELA	
20	900.102.232	6	SCREW	VIS	VITE	SCHRAUBE	TORNILLO	
21	900.139.010	1	GASKET	JOINT	GUARNIZIONE	DICHTUNG	JUNTA	
22	900.111.017	--	BLADE	LAME	ZAPPETTA	MESSER	AZADA	
23	900.111.018	--	BLADE	LAME	ZAPPETTA	MESSER	AZADA	
24	900.111.024	--	BLADE	LAME	ZAPPETTA	MESSER	AZADA	
25	900.111.023	--	BLADE	LAME	ZAPPETTA	MESSER	AZADA	
26	900.102.045	--	SCREW	VIS	VITE	SCHRAUBE	TORNILLO	
27	900.103.069	1	RING NUT	EMBOUT	GHIERA	NUTMUTTER	CASQUILLO	
28	900.103.021	6	NUT	ECROU	DADO	MUTTER	TUERCA	
29	900.107.022	1	RING	ANNEAU	ANELLO	RING	ANILLO	
30	900.110.205	1	SUPPORT	SUPPORT	SUPPORTO	STUETZE	SOPORTE	
31	900.101.102	1	OIL SEAL	PARE-HUILE	PARAOLIO	SIMMERRING	PARA-ACEITE	
32	900.100.052	1	BEARING	ROULEMENT	CUSCINETTO	KUGELLAGER	COJINETE	
33	900.112.068	1	GEAR	ENGRENAGE	INGRANAGGIO	ZAHNRAD	ENGRANAJE	
34	900.112.069	1	GEAR	ENGRENAGE	INGRANAGGIO	ZAHNRAD	ENGRANAJE	
35	900.112.070	1	GEAR	ENGRENAGE	INGRANAGGIO	ZAHNRAD	ENGRANAJE	
36	900.103.050	4	NUT	ECROU	DADO	MUTTER	TUERCA	
37	900.102.030	6	SCREW	VIS	VITE	SCHRAUBE	TORNILLO	
38	900.102.052	4	SCREW	VIS	VITE	SCHRAUBE	TORNILLO	
39	900.110.023	1	CLAMPING	CHAPEAU	CAPPELLOTTO	KAPPE	CAPUCHON	
41	900.102.203	4	SCREW	VIS	VITE	SCHRAUBE	TORNILLO	
42	900.103.027	--	NUT	ECROU	DADO	MUTTER	TUERCA	

ROTOR – ROTOR – ROTORE – ROTOR - ROTOR

GDE-3, GDEC-3

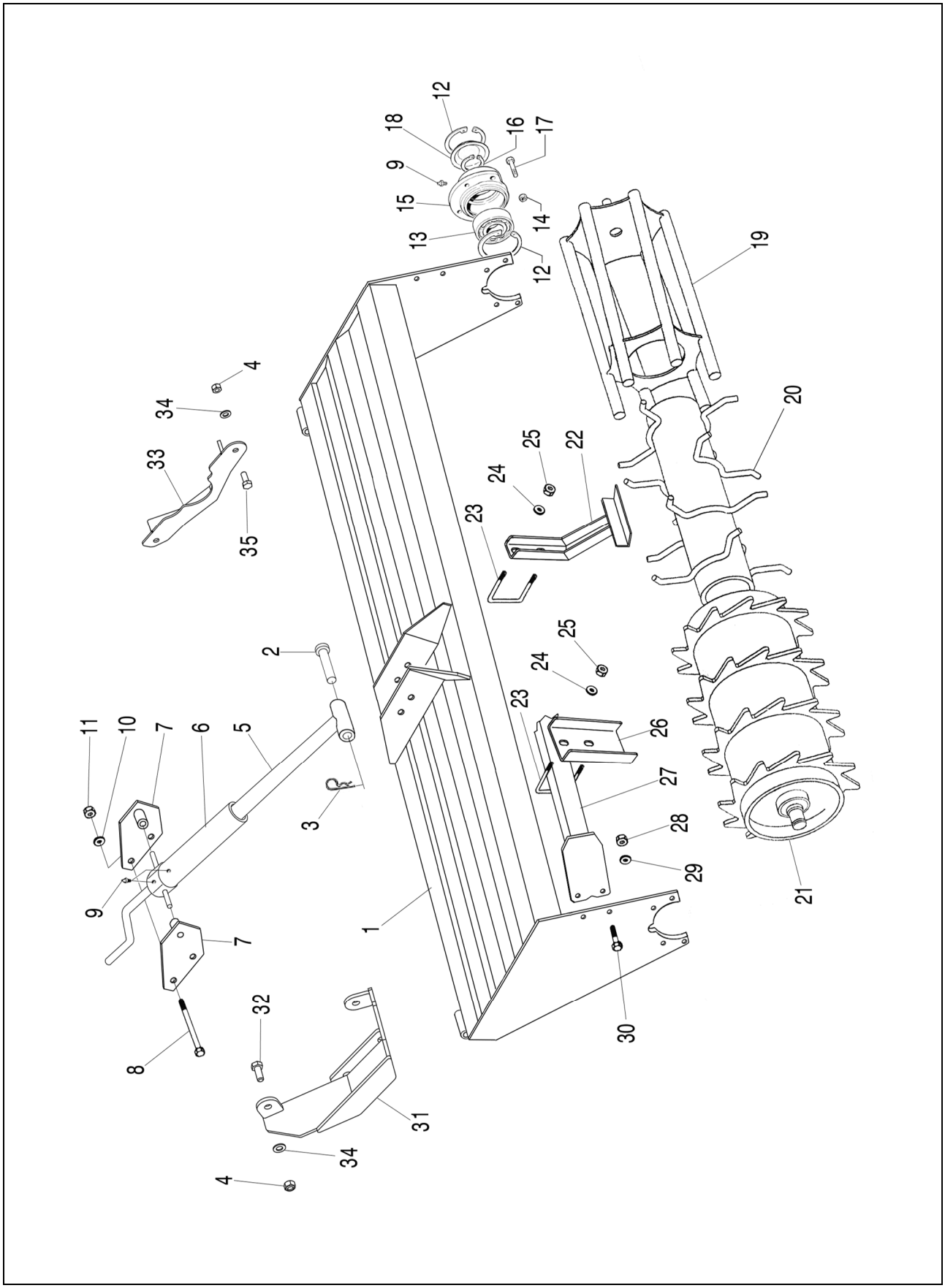

ROLLERS – ROULEAUX – RULLI – RODILLOS - WALZE

GDE-3, GDEC-3

REF	CODE	QTY	ENGLISH	FRANÇAIS	ITALIANO	DEUTSCH	ESPAÑOL	NOTE
1	900.121.014	1	FRAME	CHASSIS	TELAIO	RAHMEN	BASTIDOR	160
1	900.121.015	1	FRAME	CHASSIS	TELAIO	RAHMEN	BASTIDOR	180
1	900.121.016	1	FRAME	CHASSIS	TELAIO	RAHMEN	BASTIDOR	200
1	900.121.017	1	FRAME	CHASSIS	TELAIO	RAHMEN	BASTIDOR	220
2	900.210.076	1	PIN	TOURILLON	PERNO	STIFT	PERNO	
3	900.108.006	1	SPLIT PIN	GOUPILLE	COPIGLIA	ARRETIERUNG	PASADOR	
4	900.103.005	2	NUT	ECROU	DADO	MUTTER	TUERCA	
5	900.121.072	1	EXSTENSION	PROLONGE	PROLUNGA	VERLAENGERUNG	PROLONGACION	
6	900.121.050	1	ADJUST SCREW	VIS DE REGL.	VITE REGISTRO	EINST.SCHRAUBE	TORNILLO REG	
7	900.121.071	2	PLATE	PLAQUE	PIASTRA	PLATTE	PLACA	
8	900.102.037	2	SCREW	VIS	VITE	SCHRAUBE	TORNILLO	
9	900.105.007	4	GREASE NIPPLE	GRAISSEUR	INGRASSATORE	SCHMIERNIPPEL	ENGRASADOR	
10	900.104.043	2	WASHER	RONDELLE	RONDELLA	ZWISCHENSCHEIBE	ARANDELA	
11	900.103.109	2	NUT	ECROU	DADO	MUTTER	TUERCA	
12	900.106.011	4	CIRCLIP	SERFLEX	SEEGER	SEEGER	SEEGER	
13	900.100.015	2	BEARING	ROULEMENT	CUSCINETTO	KUGELLAGER	COJINETE	
14	900.103.002	8	NUT	ECROU	DADO	MUTTER	TUERCA	
15	900.110.051	2	SUPPORT	SUPPORT	SUPPORTO	STUETZE	SOPORTE	
16	900.106.013	2	CIRCLIP	SERFLEX	SEEGER	SEEGER	SEEGER	
17	900.102.012	8	SCREW	VIS	VITE	SCHRAUBE	TORNILLO	
18	900.110.052	2	CLAMPING	CHAPEAU	CAPPELLOTTO	KAPPE	CAPUCHON	
19	900.140.108	1	ROLLER	ROULEAU	RULLO	WALZE	RODILLO	160
19	900.140.109	1	ROLLER	ROULEAU	RULLO	WALZE	RODILLO	180
19	900.140.110	1	ROLLER	ROULEAU	RULLO	WALZE	RODILLO	200
19	900.140.111	1	ROLLER	ROULEAU	RULLO	WALZE	RODILLO	220
20	900.140.006	1	ROLLER	ROULEAU	RULLO	WALZE	RODILLO	160
20	900.140.008	1	ROLLER	ROULEAU	RULLO	WALZE	RODILLO	180
20	900.140.009	1	ROLLER	ROULEAU	RULLO	WALZE	RODILLO	200
20	900.140.025	1	ROLLER	ROULEAU	RULLO	WALZE	RODILLO	220
21	900.140.103	1	ROLLER	ROULEAU	RULLO	WALZE	RODILLO	160
21	900.140.104	1	ROLLER	ROULEAU	RULLO	WALZE	RODILLO	180
21	900.140.105	1	ROLLER	ROULEAU	RULLO	WALZE	RODILLO	200
21	900.140.106	1	ROLLER	ROULEAU	RULLO	WALZE	RODILLO	220
22	900.140.099	-	SCRAPER	RACLEUR	RASCHIARULLO	WALZENSCHABER	RASCARODILLO	
23	900.116.035	-	U-BOLT	MANILLE	CAVALLOTTO	U-BOLZEN	SOPORTE	
24	900.104.010	-	WASHER	RONDELLE	RONDELLA	ZWISCHENSCHEIBE	ARANDELA	
25	900.103.019	-	NUT	ECROU	DADO	MUTTER	TUERCA	
26	900.210.086	-	SCRAPER	RACLEUR	RASCHIARULLO	WALZENSCHABER	RASCARODILLO	
27	900.140.095	1	BAR	BARRE	BARRA	STANGE	BARRA	160
27	900.140.096	1	BAR	BARRE	BARRA	STANGE	BARRA	180
27	900.140.097	1	BAR	BARRE	BARRA	STANGE	BARRA	200
27	900.140.098	1	BAR	BARRE	BARRA	STANGE	BARRA	220
28	900.103.019	4	NUT	ECROU	DADO	MUTTER	TUERCA	
29	900.104.046	4	WASHER	RONDELLE	RONDELLA	ZWISCHENSCHEIBE	ARANDELA	
30	900.102.115	4	SCREW	VIS	VITE	SCHRAUBE	TORNILLO	
31	900.115.057	1	GUARD	PROTECTION	PROTEZIONE	SCHUTZ	PROTECCION	
32	900.102.030	2	SCREW	VIS	VITE	SCHRAUBE	TORNILLO	
33	900.115.056	1	GUARD	PROTECTION	PROTEZIONE	SCHUTZ	PROTECCION	
34	900.104.044	4	WASHER	RONDELLE	RONDELLA	ZWISCHENSCHEIBE	ARANDELA	
35	900.102.188	2	SCREW	VIS	VITE	SCHRAUBE	TORNILLO	

ROLLERS – ROULEAUX – RULLI – RODILLOS - WALZE

GDE-3, GDEC-3

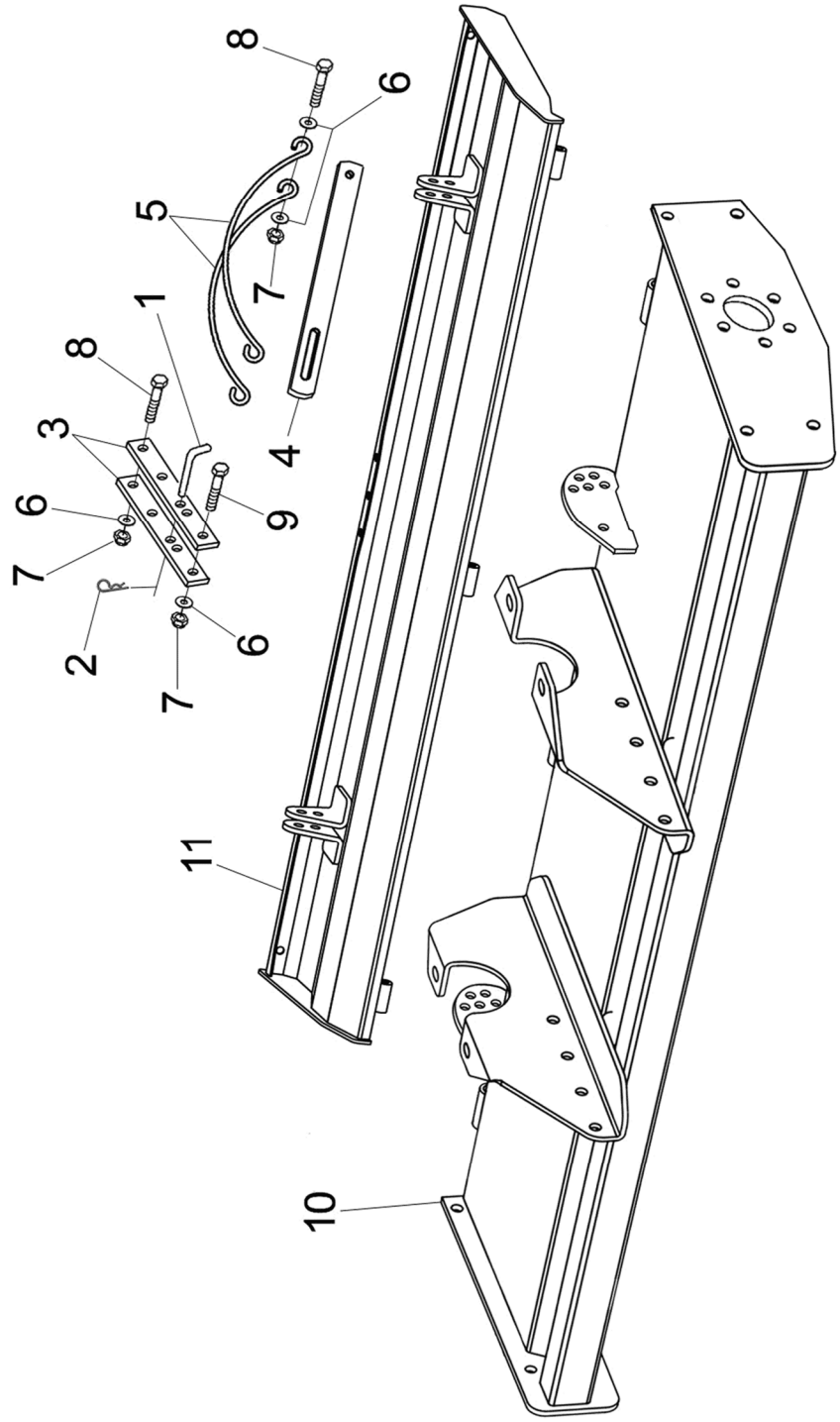

ACCESSORIES – ACCESSOIRES – ACCESSORI – BEIWERKE - ACCESORIOS

GDE-3, GDEC-3

REF	CODE	QTY	ENGLISH	FRANÇAIS	ITALIANO	DEUTSCH	ESPAÑOL	NOTE
1	900.114.044	2	PIN	TOURILLON	PERNO	STIFT	PERNO	
2	900.108.006	2	SPLIT PIN	GOUPILLE	COPIGLIA	ARRETIERUNG	PASADOR	
3	900.114.130	4	ROD	TIGE	ASTA	STANGE	VARILLA	
4	900.114.131	2	ROD	TIGE	ASTA	STANGE	VARILLA	
5	900.114.132	4	SHIELD SPRING	RESSORT CAPOT	MOLLA COFANO	FEDER HAUBE	MUELLE CARCASA	
6	900.104.044	10	WASHER	RONDELLE	RONDELLA	ZWISCHENSCHEIBE	ARANDELA	
7	900.103.021	6	NUT	ECROU	DADO	MUTTER	TUERCA	
8	900.102.255	4	SCREW	VIS	VITE	SCHRAUBE	TORNILLO	
9	900.102.112	2	SCREW	VIS	VITE	SCHRAUBE	TORNILLO	
10	900.142.304	1	FRAME	CHASSIS	TELAIO	RAHMEN	BASTIDOR	160
10	900.142.305	1	FRAME	CHASSIS	TELAIO	RAHMEN	BASTIDOR	180
10	900.142.306	1	FRAME	CHASSIS	TELAIO	RAHMEN	BASTIDOR	200
10	900.142.307	1	FRAME	CHASSIS	TELAIO	RAHMEN	BASTIDOR	220
11	900.114.186	1	SHIELD	CAPOT	COFANO	HAUBE	CARCASA	160
11	900.114.187	1	SHIELD	CAPOT	COFANO	HAUBE	CARCASA	180
11	900.114.188	1	SHIELD	CAPOT	COFANO	HAUBE	CARCASA	200
11	900.114.189	1	SHIELD	CAPOT	COFANO	HAUBE	CARCASA	220

GDE-3, GDEC-3

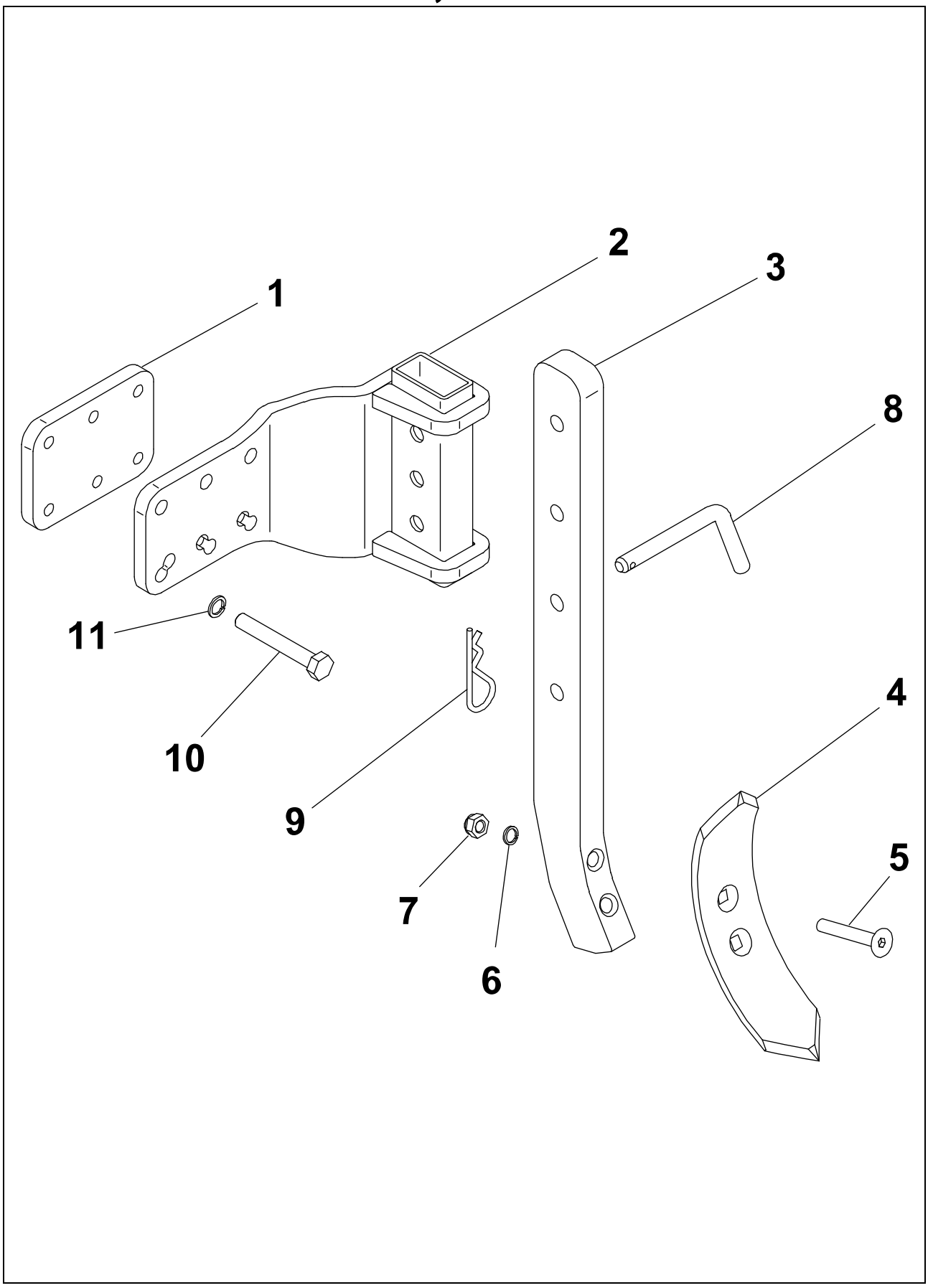

ACCESSORIES – ACCESSOIRES – ACCESSORI – BEIWERKE - ACCESORIOS

GDE-3, GDEC-3

REF	CODE	QTY	ENGLISH	FRANÇAIS	ITALIANO	DEUTSCH	ESPAÑOL	NOTE
1	900.211.245	2	SUBSOILER PLATE	PLAQUE SOUS-SOLEUSE	PIASTRA RIPUNTATORE	PLATTE TIEFENLOCKERER	PLACA SUBSOLADOR	
2	900.211.244	2	SUBSOILER HOLDER	PORTE SOUS-SOLEUSE	PORTA RIPUNTATORE	TIEFENLOCKERER TRAEGER	PORTA SUBSOLADOR	
3	900.211.234.1	2	SHANK PLOWSHARE	BRAS SOC	GAMBO VOMERE	STENGEL SCHAR	BRAZO REJA	
4	900.211.235	2	SUBSOILER PLOWSHARE	SOC SOUS-SOLEUSE	VOMERE RIPUNTATORE	SCHAR TIEFENLOCKERER	REJA SUBSOLADOR	
5	900.102.477	4	SCREW	VIS	VITE	SCHRAUBE	TORNILLO	
6	900.104.105	4	WASHER	RONDELLE	RONDELLA	ZWISCHENSCHEIBE	ARANDELA	
7	900.103.019	4	NUT	ECROU	DADO	MUTTER	TUERCA	
8	900.090.067	2	PIN	TOURILLON	PERNO	STIFT	PERNO	
9	900.108.006	2	SPLIT PIN	GOUPILLE	COPIGLIA	ARRETIERUNG	PASADOR	
10	900.102.485	12	SCREW	VIS	VITE	SCHRAUBE	TORNILLO	
11	900.104.084	12	WASHER	RONDELLE	RONDELLA	ZWISCHENSCHEIBE	ARANDELA	